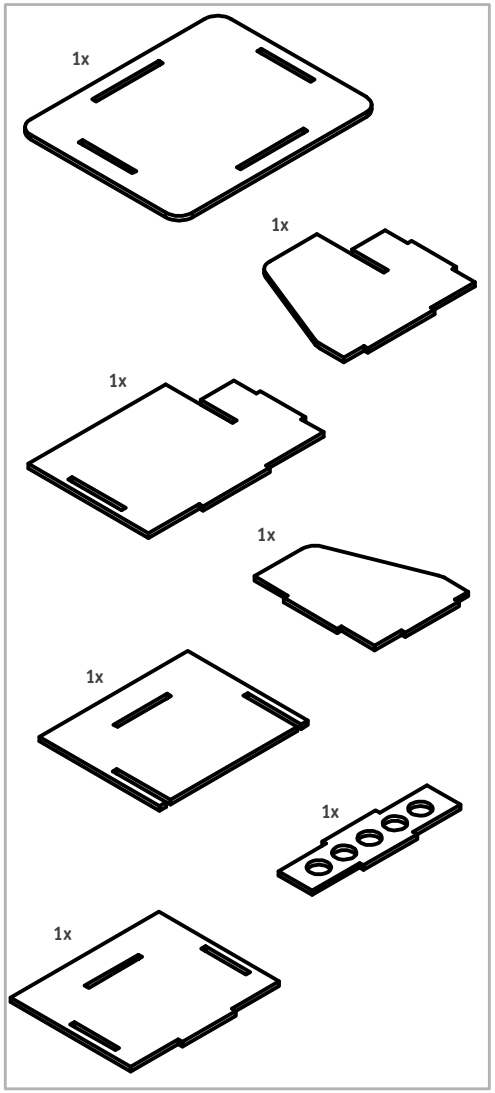
1x
1x
1x
1x
1x
1x
1x

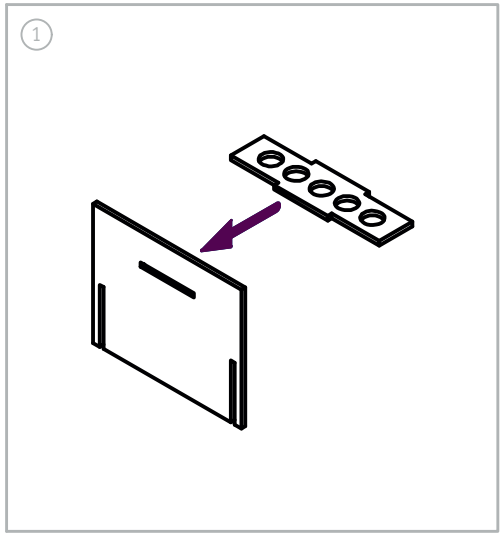
1

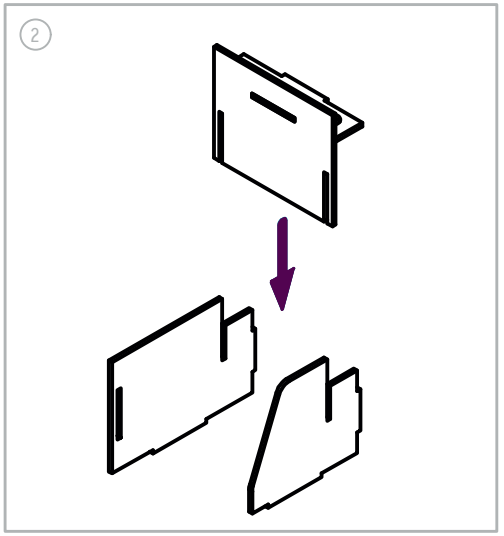
2

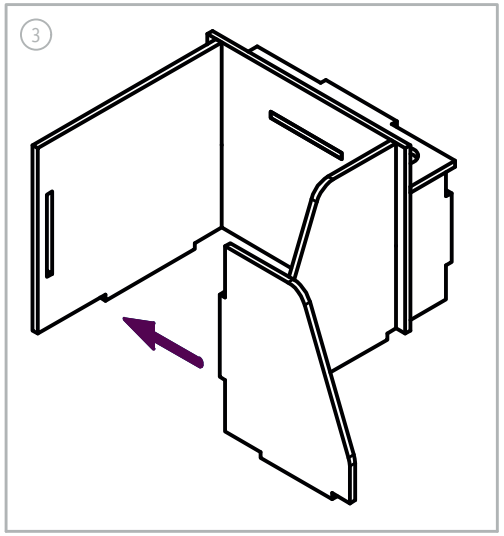
3

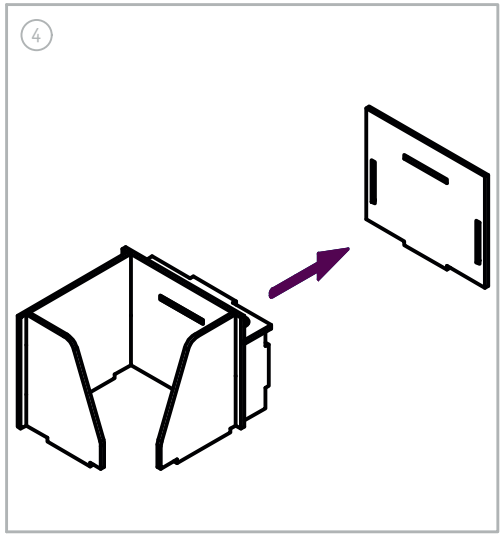
4

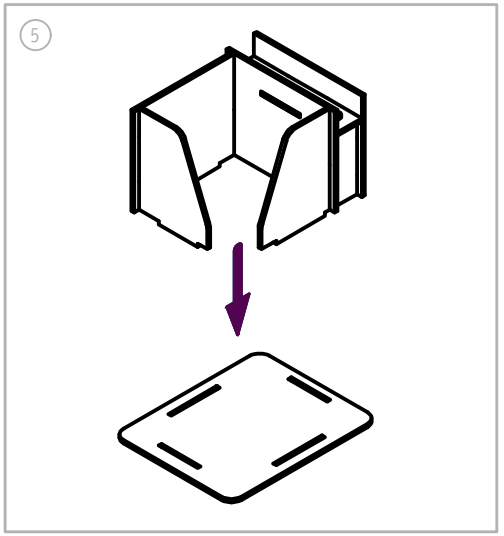
5

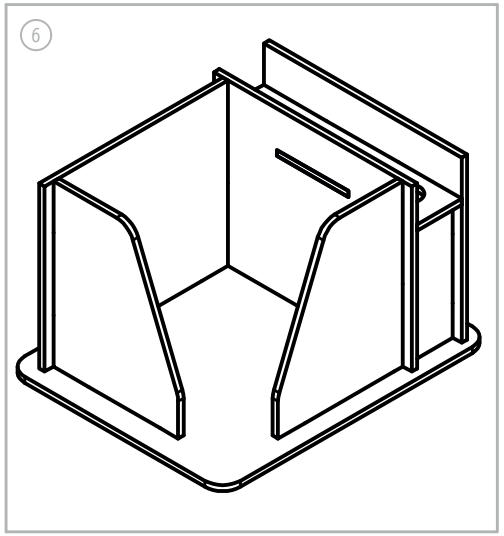
6